Máquina de hielo ZBE 350

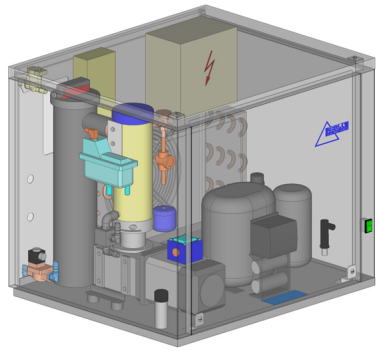

Componentes de alta calidad ...

...en una caja de acero inoxidable robusta

Características principales

- Rendimiento: 350 kg/24 h hielo troceado
- Temperatura ideal del hielo de -0,5 °C, con agua de red o agua destilada - hielo Standard o hielo Micro
- Diseñada para producción continua-
  24 horas - 7 días de la semana
- HygienePlus: Circuito de agua cerrado -
  no hay contaminación por influencia externa
- Tecnología ecológica
  Sin piezas rotativas en el circuito de frío del evaporador -
  sin escapes de refrigerante

Hielo estándar

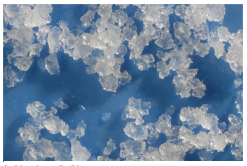

Hielo Micro

Medidas y conexiones

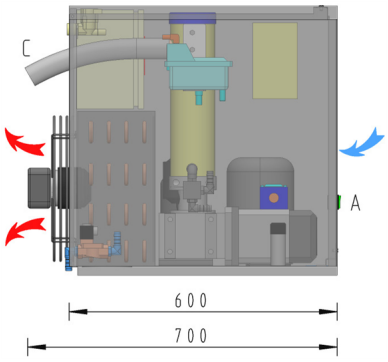

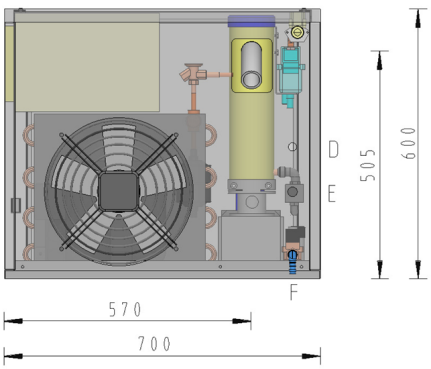

A Interruptor de servicio
C salida de hielo
D conexión de agua
E entrada de agua
F rebosadero desagüe

por el cliente:
filtro de agua
llave de paso
protección electr.
conexión de desagüe
(sin contacto)

Especificación

Made in Germany

Máquina de hielo ZBE 350

Datos técnicos

	ZBE 350 1/N/PE ~ 230V 50 Hz	ZBE 350 3/N/PE ~ 400V 50Hz
350 kg/24 h rendimiento nominal con	20 °C temperatura del aire y 15 °C temperatura del agua	20 °C temperatura del aire y 15 °C temperatura del agua
medidas (l x a x h)	60 cm x 70 cm x 60 cm	60 cm x 70 cm x 60 cm
peso	90 kg	90 kg
carcasa	acero inoxidable 1.4301	acero inoxidable 1.4301
salida de hielo	Ver especificaciones “salidas de hielo”	Ver especificaciones “salidas de hielo”
electricidad consumo eléctrico electricidad plena carga por el cliente tensión de alimentación fusibles, reacción lenta sección de cable, Cu	 1,6 kW 7,3 A 1/N/PE ~ 230V 50 Hz 16 A 1,5 mm²	 1,6 kW 3,7 A 3/N/PE ~ 400V 50Hz 16 A 1,5 mm²
agua entrada de agua desagüe por el cliente presión calidad valor de pH grado de dureza temperatura	 3/4 " rosca exterior 14 mm boquilla para manguera 1 - 5 bar agua potable 7,2 - 9,5 pH 6 - 14 °dH 100 - 250 mg CaCO3/l 5 °C - 30 °C	 3/4 " rosca exterior 14 mm boquilla para manguera 1 - 5 bar agua potable 7,2 - 9,5 pH 6 - 14 °dH 100 - 250 mg CaCO3/l 5 °C - 30 °C
temperatura ambiente	5 °C - 42 °C	5 °C - 42 °C
condensador flujo de aire emisión calor	refrigerado por aire 1400 m³/h 2,6 kW	refrigerado por aire 1400 m³/h 2,6 kW
refrigerante R452A / R404A	1,0 kg	1,0 kg
compresor capacidad frigorífica temperatura de evaporación temperatura de condensación	hermético 1,62 kW -17 °C 33 °C	hermético 1,62 kW -17 °C 33 °C
nivel intensidad sonora	55 dBA (3 m)	55 dBA (3 m)

Reservado el derecho a modificaciones técnicas. Consultar en caso de variaciones .

Alcance de suministro

La máquina de hielo ZIEGRA se entrega lista para conectarla a las redes de electricidad y agua según reglamento y certificado CE.

ZIEGRA calidad y seguridad

- Relé de secuencia de fases (solamente 400V)
- presostato de alta presión
- Vigilante nivel de agua
- Protección para el motor - Compresor y motor reductor

Accesorios entregados adicionalmente

- Salida de hielo de manguera flexible
- Desconexión por termostato cuando el depósito está lleno
- Cable de alimentación 5 metros
- Manguera de entrada de agua de 2 metros
- Tubo de desagüe: 2 metros
- Pala de PE para hielo

Especificación

Made in Germany

Opciones

- Salidas de hielo en varias versiones para producir en:
  - un depósito de hielo
  - un carro de hielo o similar
- Instalación separada, p.ej.: condensador, unidad condensadora o ambos separados.
- Condensador silencioso (sólo en versión condensador remoto)
- Para la conexión liquido de refrigeración, p. ej. Agua o glycol
- Productor de hielo
  - para conectar a una unidad condensadora separada
  - para conectar a una central frigorífica
- Otros voltajes

Producción directa en un carro de hielo

Accesorios

- Depósitos en diferentes tamaños y diseños, también para integrar en procesos automáticos
  por ejemplo AS, S para dosificación automatica o manual
- HygienePlus: vaciado automático de agua, función de lavado o lavado desinfectante
- Cartuchos-filtro de agua reduce la sedimentación de cal y la germinación
- Esterilización UV
- Con agua muy calcárea y gran caudal de agua: Descalcificación ZIEGRA
- Bancadas, soportes o similares
- Bomba de agua de deshielo, detector de fugas de agua y cubeta para fugas de agua
- vigilante contra heladas
- Interruptor separado a distancia adicional
- Interruptor horario electrónico para 7 días
- Retardo de rearme
- Protección contra subidas y bajadas de tensión
- Disponibilidad garantizada de piezas de recambio y repuestos, durante mínimo 15 años
- Red de distribución y servicio técnico en todo el mundo.

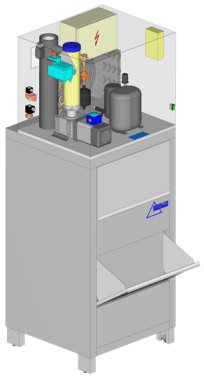

ZBE 350 con depósito de hielo B200

cartucho de filtro de agua 40

Los detalles técnicos estan detallados en las correspondientes especificaciones. Gustosamente le enviamos información adicional - también para sus nesecidades específicas

Especificación

Made in Germany