Máquina de hielo CoolNat ZBE 250 R290

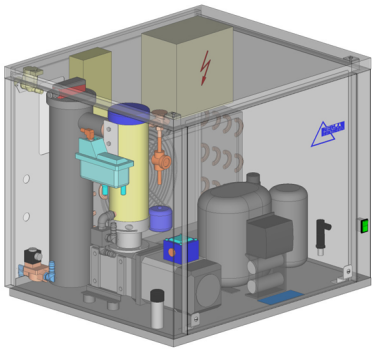

Componentes de alta calidad ...

...en una caja de acero inoxidable robusta

Características principales

- Rendimiento: 250 kg/24 h hielo troceado
- Temperatura ideal del hielo de -0,5 °C, con agua de red o agua destilada - hielo Standard o hielo Micro
- Diseñada para producción continua-
  24 horas - 7 días de la semana
- HygienePlus: Circuito de agua cerrado -
  no hay contaminación por influencia externa
- Tecnología ecológica
  Refrigerante natural Propano - R290
  Sin piezas rotativas en el circuito de frío del evaporador -
  sin escapes de refrigerante

Hielo estándar

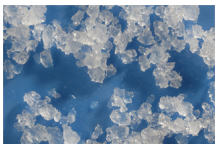

Hielo Micro

Medidas y conexiones

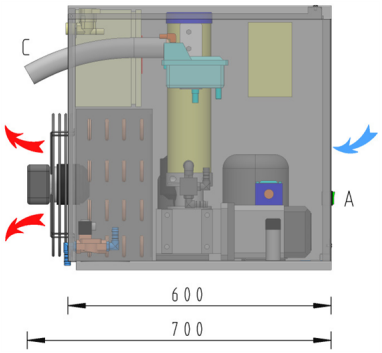

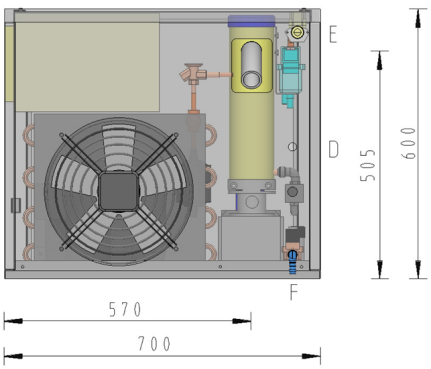

A Interruptor de servicio
C salida de hielo
D conexión de agua
E entrada de agua
F rebosadero desagüe

por el cliente:
filtro de agua
llave de paso
protección electr.
conexión de desagüe
(sin contacto)

Especificación

Made in Germany

Máquina de hielo CoolNat ZBE 250 R290

Datos técnicos

	ZBE 250 R290 20°C	ZBE 250 R290 35°C
250 kg/24 h rendimiento nominal con	20 °C temperatura del aire y 15 °C temperatura del agua	35 °C temperatura del aire y 25 °C temperatura del agua
medidas (l x a x h)	60 cm x 70 cm x 60 cm	60 cm x 70 cm x 60 cm
peso	80 kg	75 kg
carcasa	acero inoxidable 1.4301/1.4307	acero inoxidable 1.4301/1.4307
electricidad consumo eléctrico electricidad plena carga grado de protección por el cliente tensión de alimentación fusibles, reacción lenta sección de cable, Cu	 0,8 kW 3,6 A IP 54 1/N/PE ~ 230V 50 Hz 16 A 1,5 mm²	 1,15 kW 5,5 A IP 54 1/N/PE ~ 230V 50 Hz 16 A 1,5 mm²
agua entrada de agua desagüe por el cliente presión calidad valor de pH grado de dureza temperatura	 3/4 " rosca exterior 14 mm boquilla para manguera 1 - 5 bar agua potable 7,2 - 9,5 pH 6 - 14 °dH 100 - 250 mg CaCO3/l 5 °C - 25 °C	 3/4 " rosca exterior 14 mm boquilla para manguera 1 - 5 bar agua potable 7,2 - 9,5 pH 6 - 14 °dH 100 - 250 mg CaCO3/l 5 °C - 25 °C
temperatura ambiente	5 °C - 42 °C	5 °C - 45 °C
condensador flujo de aire emisión calor	refrigerado por aire 800 m³/h 2 kW	luftgekühlt 350 m³/h (20°C) 2 kW
refrigerante R290	0,112 kg	0,15 kg
compresor capacidad frigorífica temperatura de evaporación temperatura de condensación	hermético 1,2 kW -14 °C 33 °C	hermético 1,2 kW -16,5 °C 50 °C
nivel intensidad sonora	51 dBA (3 m)	47 dBA (3 m)

Reservado el derecho a modificaciones técnicas. Consultar en caso de variaciones .

Alcance de suministro

La máquina de hielo ZIEGRA se entrega lista para conectarla a las redes de electricidad y agua según reglamento y certificado CE.

ZIEGRA calidad y seguridad

- HygienePlus: Vaciado automático del agua para higiene adicional
- Indicación del estado
- Presostato de alta y baja presión
- Vigilante nivel de agua
- Protección para el motor - Compresor y motor reductor
- rotación por inercia para aprovechar la evaporación posterior

Accesorios entregados adicionalmente

- salida de hielo
- Desconexión automática por depósito o recipiente lleno
- Cable de alimentación 5 metros
- Manguera de entrada de agua de 2 metros
- Tubo de desagüe: 2 metros
- Pala de PE para hielo

Especificación

Made in Germany